PROJET DE GAMME D'USINAGE DU LEVIER

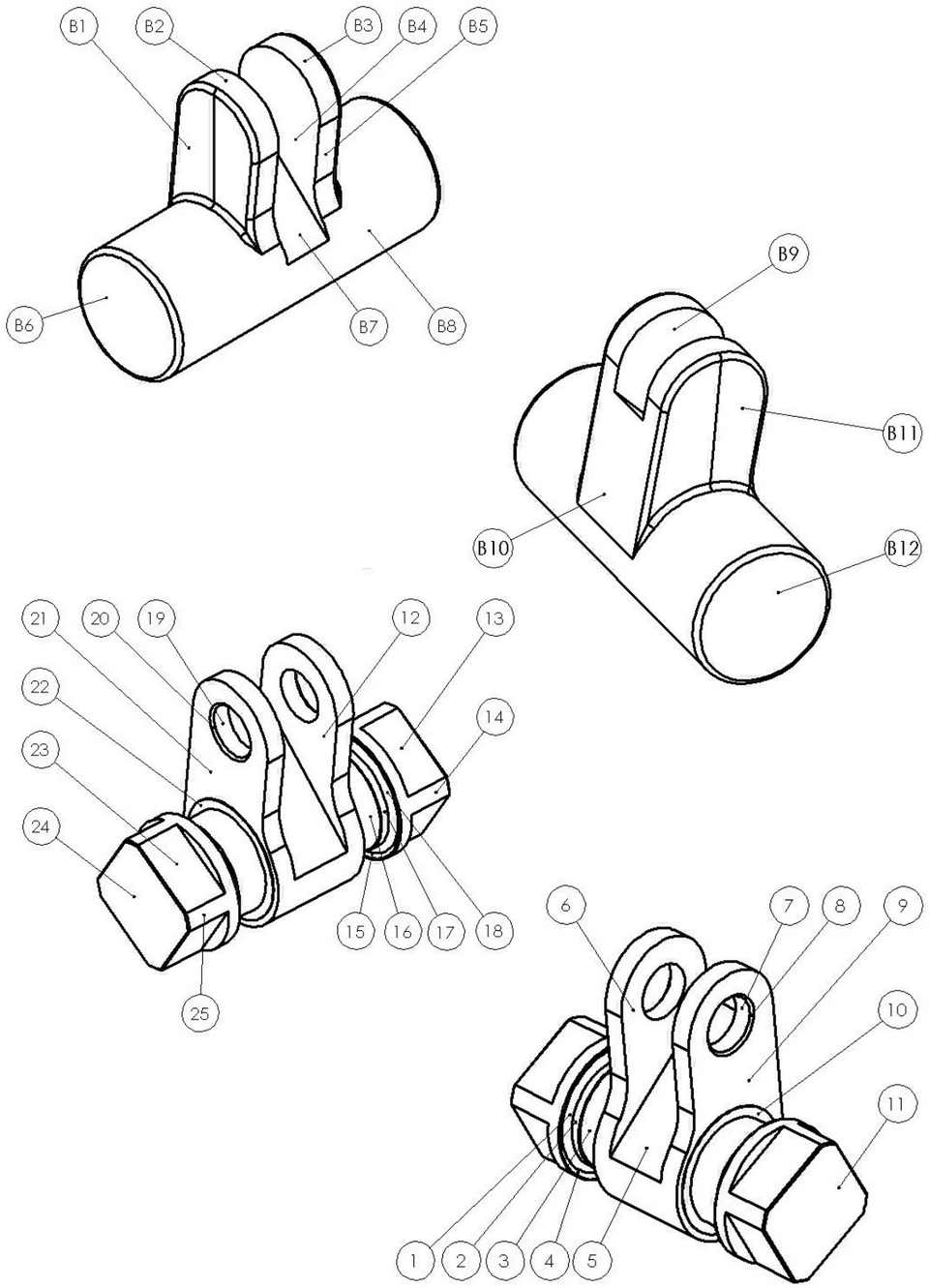

Repères des surfaces usinées	OPERATIONS	Type de mise en position et repères des surfaces concernées	Repères des surfaces de maintien en position	Renseignements divers

DOCUMENT REPONSE DR5 – 1/1