Présentation

Pièce	Phase	Machine
Came supérieure	**20**	**SOMAB 350**

Mise en position :

Centrage intérieur et appui sur épaulement intérieur

Maintien en position :

Par rondelle placée à l'intérieur de la pièce (voir croquis)

Observations :

Utilisation d'un mandrin de reprise monté dans des mors doux. Veiller à un démontage rapide de la pièce.

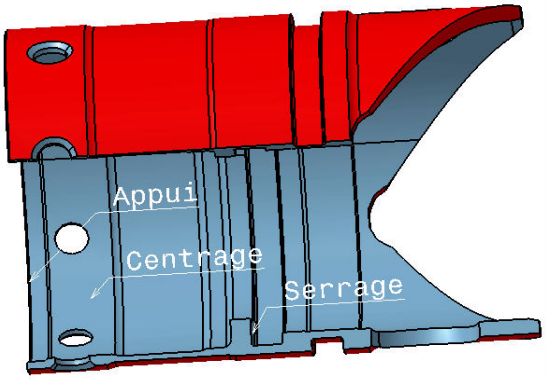

Éléments disponibles

Ensemble	Pièce	APEF	Contrat Phase
Part : ☐ - Drawing : ☐	Part : ☑ - Drawing : ☑	☑	☑

Travail demandé

1- Travail préparatoire :

- Analyser avec soin la mise en position de la pièce ; comparer deux solutions de modélisation :
  - centrage et ponctuelle
  - appui plan et centrage court

2- Définition du montage

- Définir totalement le montage sur CATIA V5
- Réaliser le dessin d'ensemble du montage
- Réaliser une nomenclature du montage
- Modifier le croquis de phase fourni en représentant la mise en position de la pièce et le maintien en position conformément aux solutions choisies (en utilisant la seconde partie de la norme)

3- Compléments

Préparer la présentation de votre travail grâce à quelques diapositives « PowerPoint ».
(Présenter : la pièce, l'APEF, le contrat de phase fourni, le montage réalisé, le croquis de phase modifié

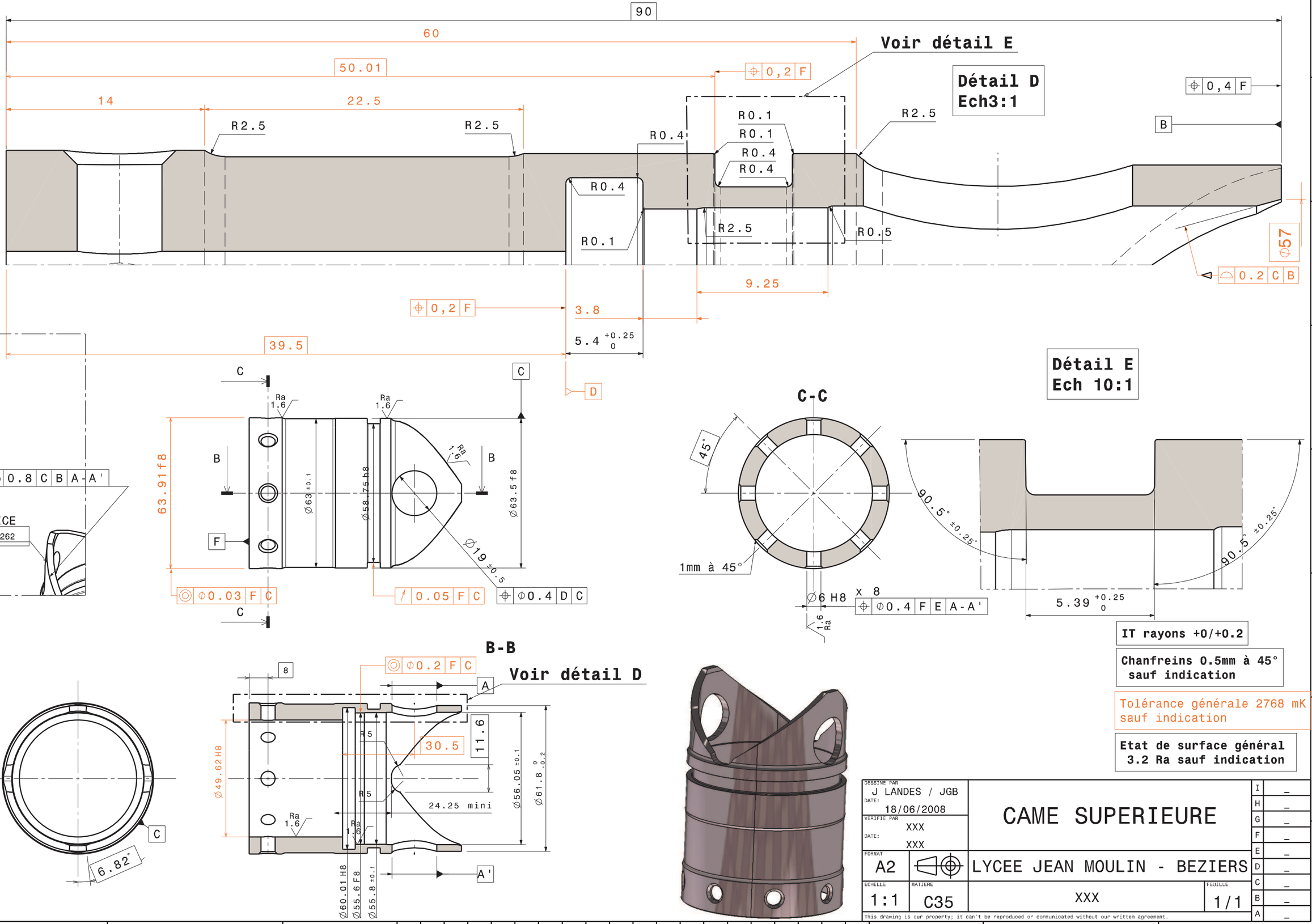

IT rayons +0/+0.2

Chanfreins 0.5mm à 45° sauf indication

Tolérance générale 2768 mK sauf indication

Etat de surface général 3.2 Ra sauf indication

DESSINE PAR: J LANDES / JGB DATE: 18/06/2008	CAME SUPERIEURE		
VERIFIE PAR: XXX DATE: XXX			
FORMAT: A2	LYCEE JEAN MOULIN - BEZIERS		
ECHELLE: 1:1	MATIERE: C35	XXX	FEUILLE: 1/1

This drawing is our property; it can't be reproduced or communicated without our written agreement.

CONTRAT DE PHASE 30	Ensemble : AMORTISSEUR A380	Réalisé par : IGNATIO	Lycée Jean Moulin Béziers STS Productique
	Pièce : CAME SUP	Le : 14/09/2008	
	Prog fab : LOT DE 2/COMMANDE	Version : 1	
Prévisionnel	Machine : TCN TBI AXEC		

Isostatisme :
Centrage long 1,2,3,4 dans G
Butée sur F

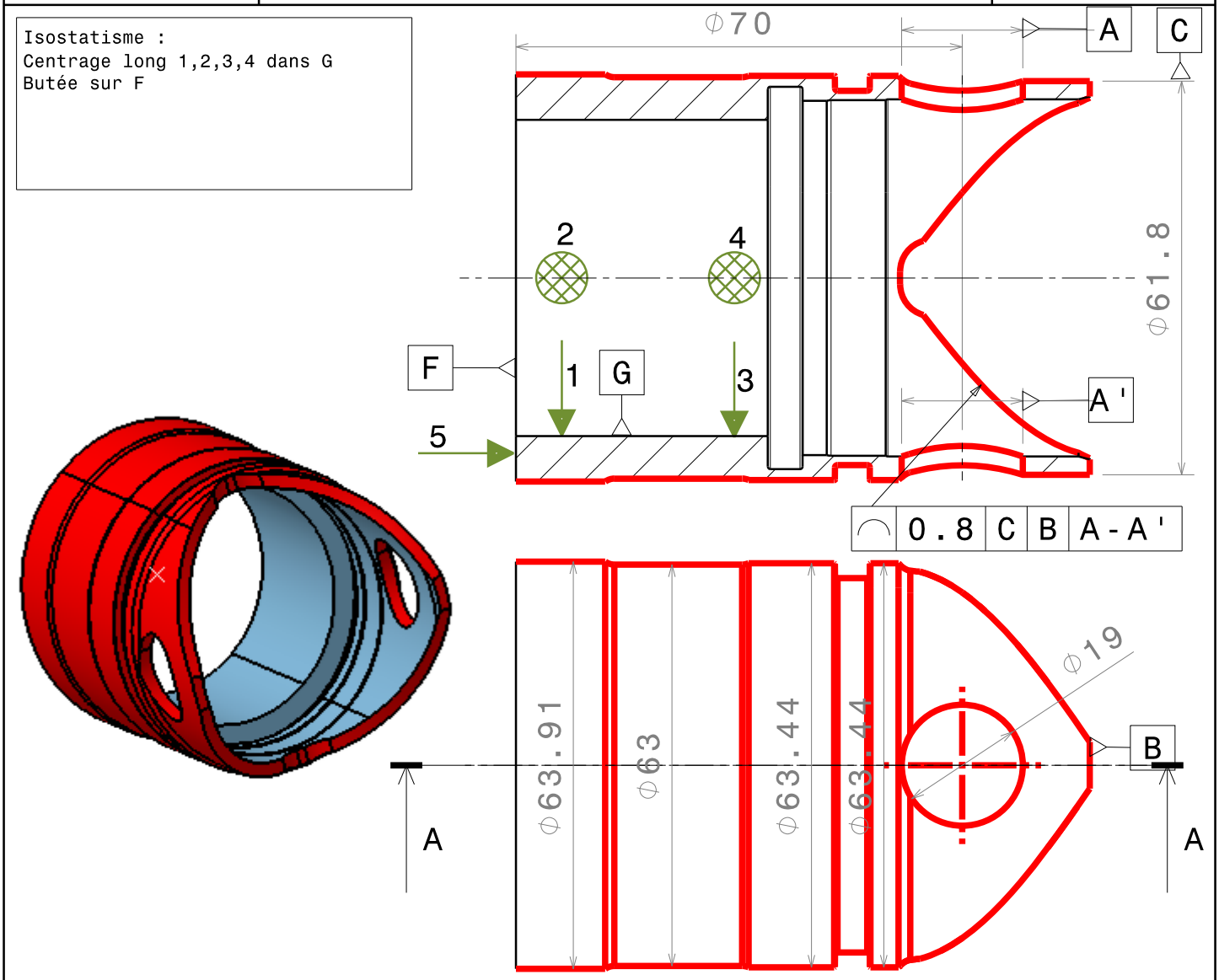

Désignation	Outils	Position	VC	n	f/fz	vf	ap
...	...	...	...	...	...	...	...
...	...	...	...	...	...	...	...
...	...	...	...	...	...	...	...
...	...	...	...	...	...	...	...
...	...	...	...	...	...	...	...
...	...	...	...	...	...	...	...
...	...	...	...	...	...	...	...
...	...	...	...	...	...	...	...
...	...	...	...	...	...	...	...
...	...	...	...	...	...	...	...
...	...	...	...	...	...	...	...
...	...	...	...	...	...	...	...
...	...	...	...	...	...	...	...
...	...	...	...	...	...	...	...